# Console extensible

**COMB.210**

**P/O n° :**

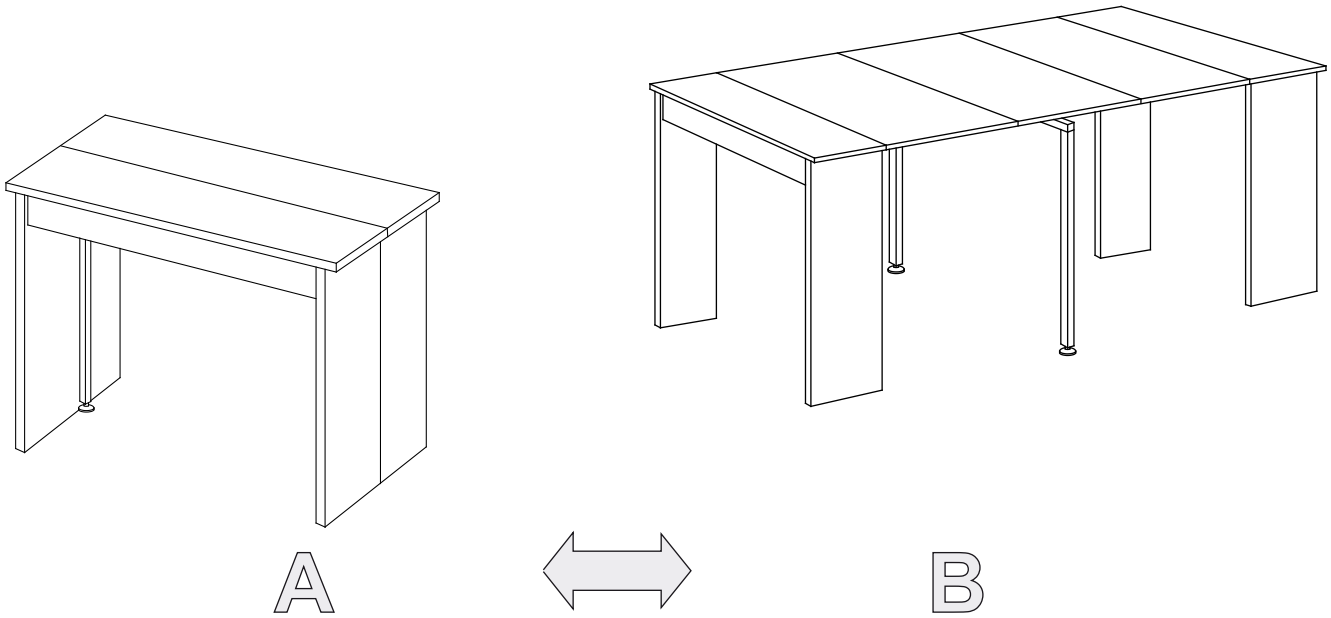


**B**IEN ETUDIER LA NOTICE DE MONTAGE.
**R**EPEREZ LES PIECES CONSTITUANT VOTRE MEUBLE.
**R**EGROUPEZ ET CONTROLEZ LA QUINCAILLERIE.
**M**UNISSEZ-VOUS DE L'OUTILLAGE NECESSAIRE.
**A**MENAGEZ-VOUS UNE ZONE DE MONTAGE.
**P**ROCEDEZ AU MONTAGE.

**N**E JAMAIS FORCER LES ASSEMBLAGES.
**R**ESSERREZ LES VIS APRES QUELQUES TEMPS D'USAGE.
**G**ARDER VOTRE NOTICE DE MONTAGE, SI UNE PIECE VENAIT A MANQUER, ELLE SERAIT LE PLUS CLAIR MOYEN DE COMMUNIQUER AVEC VOTRE MAGASIN.

**30** Min

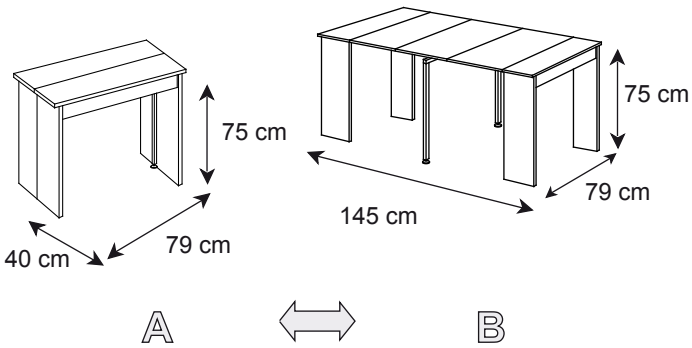


**R**EAD THE ASSEMBLY INSTRUCTION CARREFULLY.
**I**DENTIFY THE ELEMENTS CONSTITUING YOUR PIECE OF FURNITURE.
**G**ROUP AND CHECK THE HARDWARE FITTINGS.
**G**ET THE TOOLS NEEDED.
**C**LEAR SPACE TO WORK.
**P**ROCEED TO ASSEMBLE.

**N**EVER FORCE THE FITTINGS.
**T**IGHTEN THE SCREW AFTER USING FOR SOMETIME.
**K**EEP YOUR ASSEMBLY I NSTRUCTIONS, IN THE EVENT OF QUIRY, PLEASE CONTACT YOUR SUPPLIER.

Structure : Structure en MDF

Finition : Structure mélaminé

Entretien : Utiliser uniquement un chiffon légèrement humide. Ne pas utiliser de solvant.

**D**IESE NOTIZE GUTE BEARBEITEN.
**E**RKENNEN SIE DIE VERSCHIEDENEN TEILE DES MÖBEL.
**S**AMMELN SIE UND KONTROLIEREN SIE DEN SCHRAUBENSATZ.
**B**ENUTZEN SIE DIE NOTWENDIGTEN WERKZEUG.
**F**ANGEN SIE AN FASMÖBEL ZUSAMMEN ZU BAUEN.

**N**IEMALS DIE SCHRAUBEN ZU STARCK FIXIEREN.
**N**OCHMALS FESTSCHRAUBEN NACH EINIGER ZEITEN.
**B**EHALTEN SIE IMMER IHRE MONTAGE NOTIZE.

**E**STUDIAR BIEN INSTRUCCIONES DE NOMTARE.
**O**RDENAS LAS PIEZAS QUE CONSTITUYEN SU MUEBLE.
**A**GRUPAR Y CONTROLAR LA QUINCAILLERIA.
**E**SCOGER LAS HERRAMIENTAS NECESARIAS.
**P**REPARAR UNA ZONA DE MONTAJE.
**P**ROCEDER AL MONTAJE.

**N**O FORZAR NUNCA LOS ENSEMBLAJES.
**V**OLVER APPRETAR LOS TORNILLOS DE SPUES DE ALGUN TIEMPO DE UTILIZACION.
**C**ONSERVAR LAS INSTRUCCIONES DE MONTAJE, SI FALTABA UNA PIEZA, SERIA EL MEDIO MAS CLARO PARA COMMUNICAR CON SU ALMACEN.

**S**TUDIARE ATTENTAMENTE LE ISTRUZIONI DI MONTAGGIO.
**I**NDIVIDUARE LE PARTI CHE COSTITUISCONO IL MOBILE.
**R**AGGRUPPARE E CONTROLLARE LA FERRAMENTA.
**M**UNIRSI DEGLI UTENSILI NECESSARI.
**P**REPARARE UNO SPAZIO PER LAVORARE.
**P**ROCEDERE AL MONTAGGIO.

**N**ON FORZARE TROPPO NELL'AVVITARE.
**S**TRINGERE LE VITI SOLO DOPO UN PERIODO DI UTILIZZAZIONE.
**C**ONSERVARE LE ISTRUZIONI DI MONTAGGIO. SE QUALCHE PEZZO VENISSE A MANCARE, SERANNO IL MEZZO PIU CHIARO PER COMUNICARE CON IL VOSTRO VENDITORE.

NOTICE DE MONTAGE - ASSEMBLY INSTRUCTIONS - MONTAGEANLEITUNG - MANUAL DE MONTAJE - ISTRUZIONI PER IL MONTAGGIO

## VUE ÉCLATÉE - EXPLODED VIEW - AUSEINANDERGEZOGENER PERSPEKTIVSCHNITT - VISTA DESPIEZADA - SPACCATO

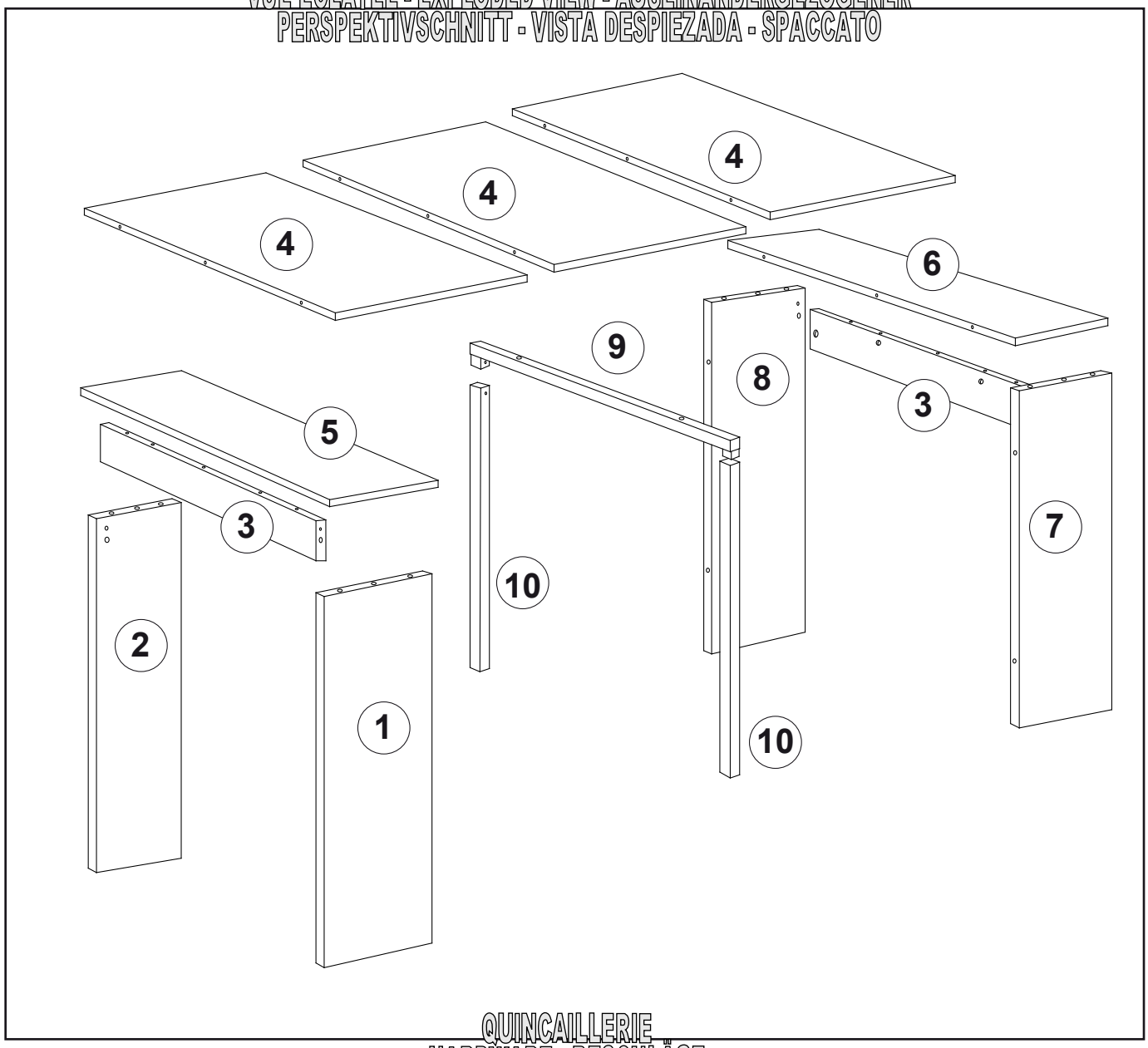


## QUINCAILLERIE HARDWARE - BESCHLÄGE FERRETERIA - CHINCAGLIERIA

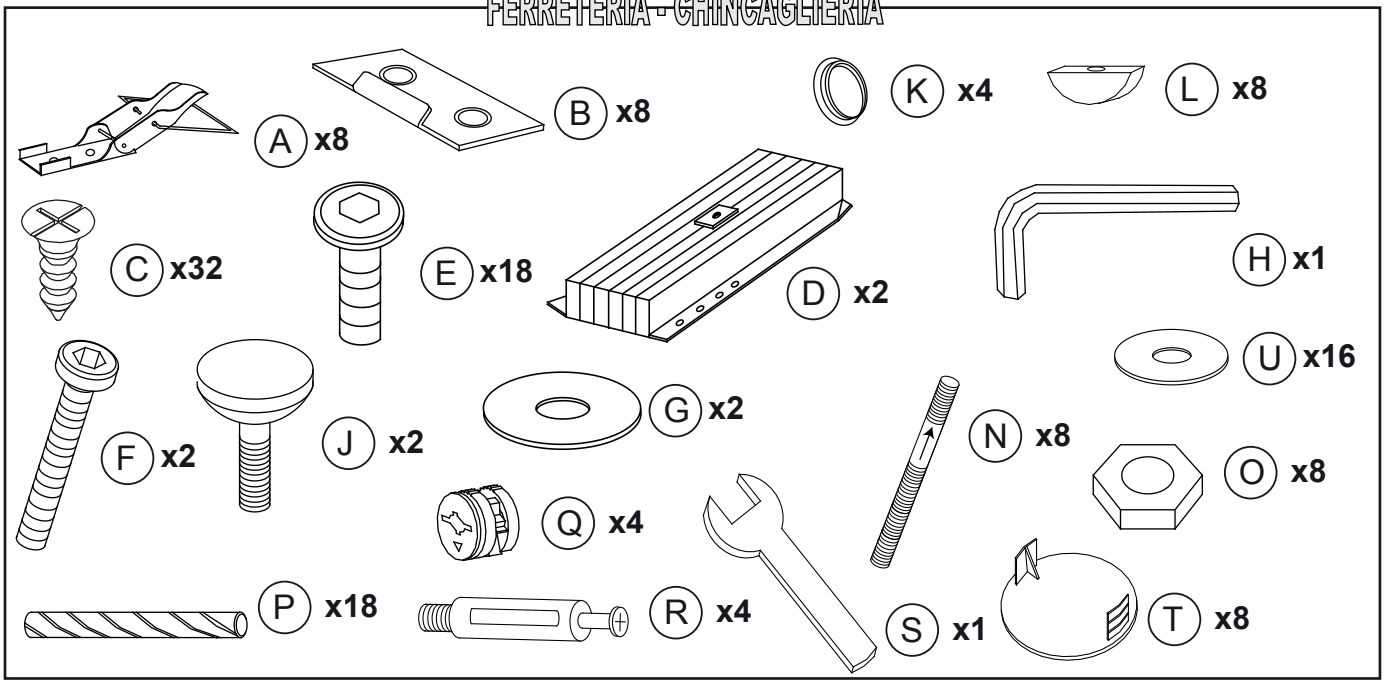


NOTICE DE MONTAGE - ASSEMBLY INSTRUCTIONS - MONTAGEANLEITUNG - MANUAL DE MONTAJE - ISTRUZIONI PER IL MONTAGGIO

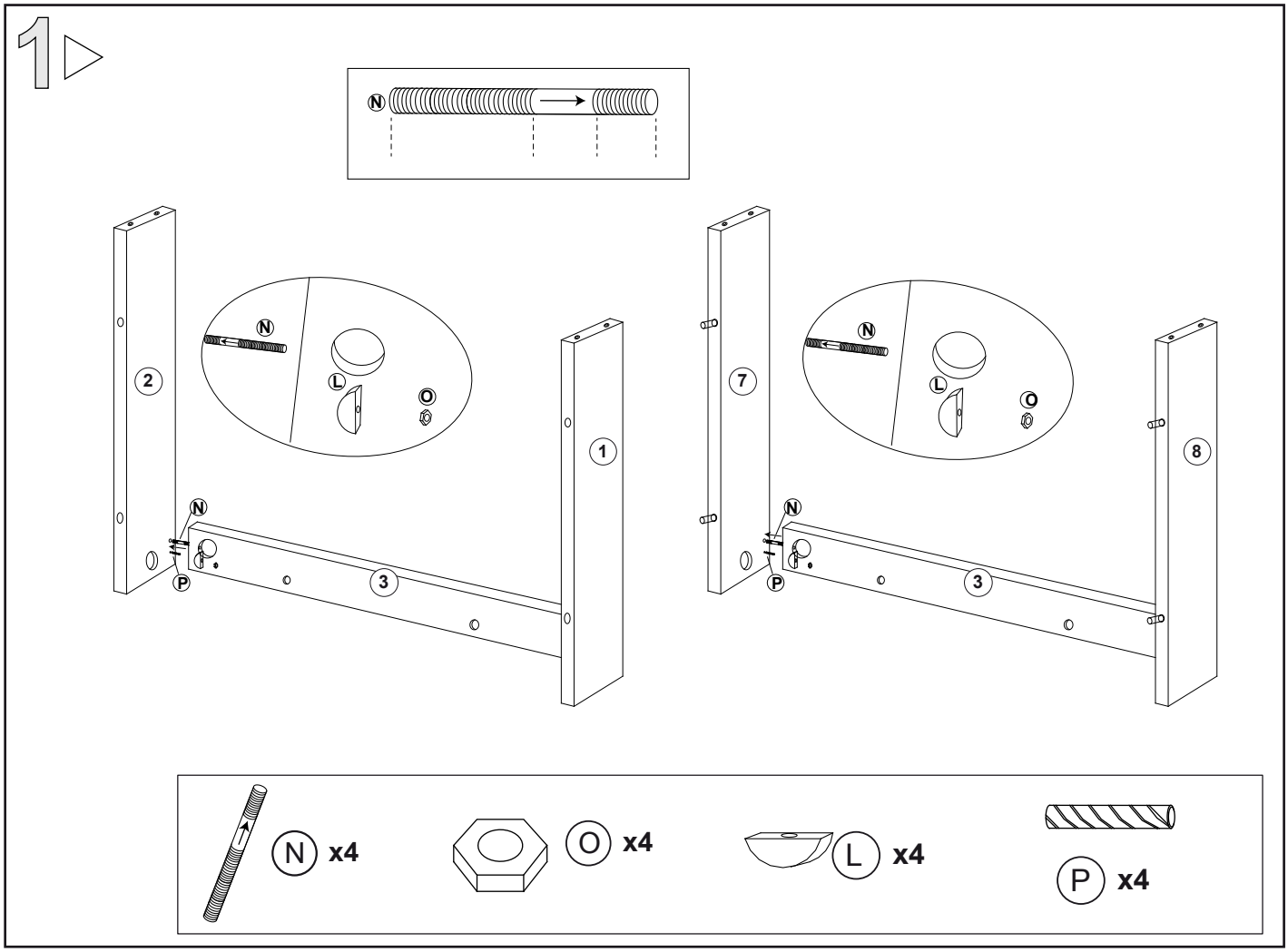


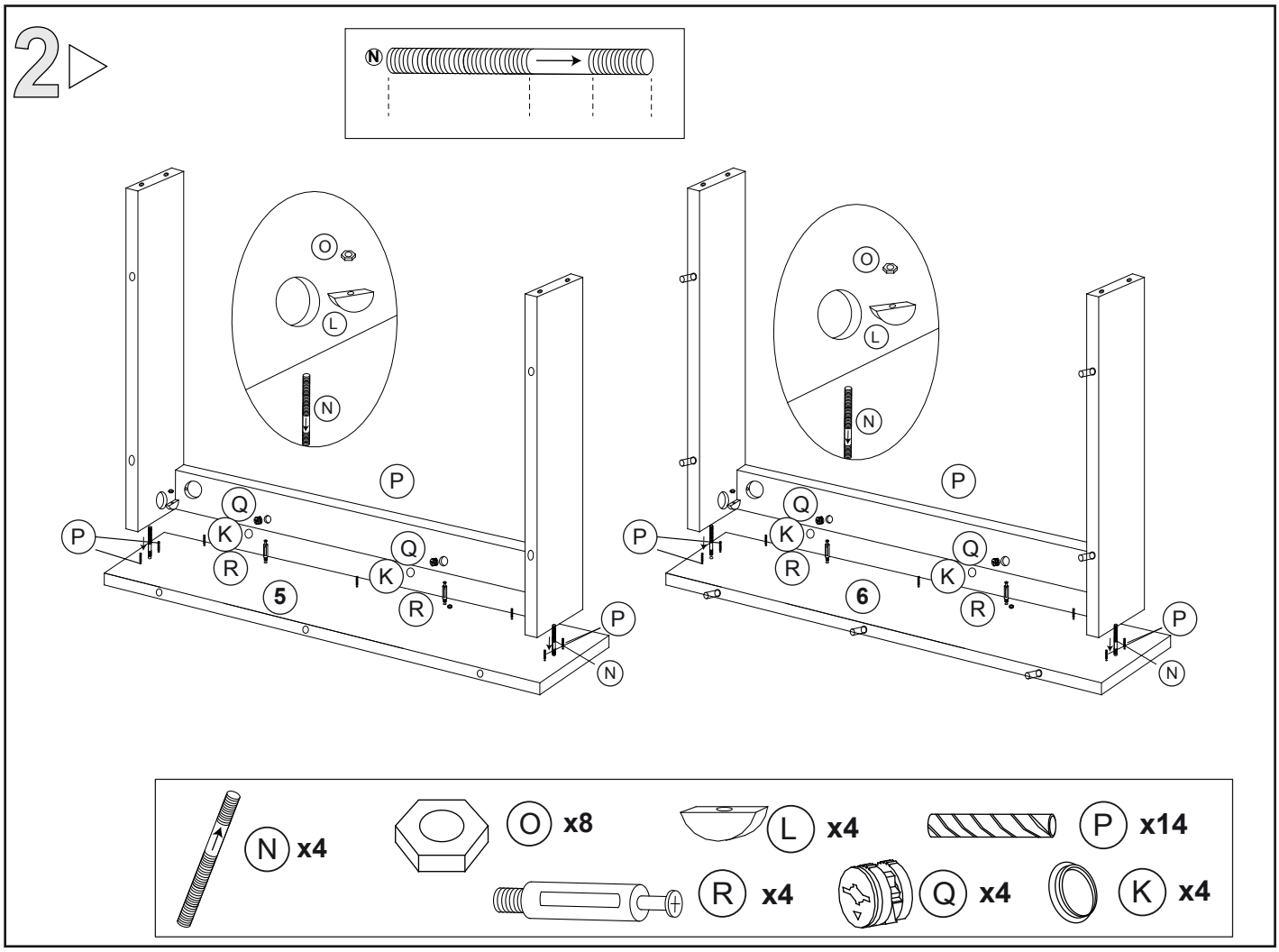


NOTICE DE MONTAGE - ASSEMBLY INSTRUCTIONS - MONTAGEANLEITUNG - MANUAL DE MONTAJE - ISTRUZIONI PER IL MONTAGGIO

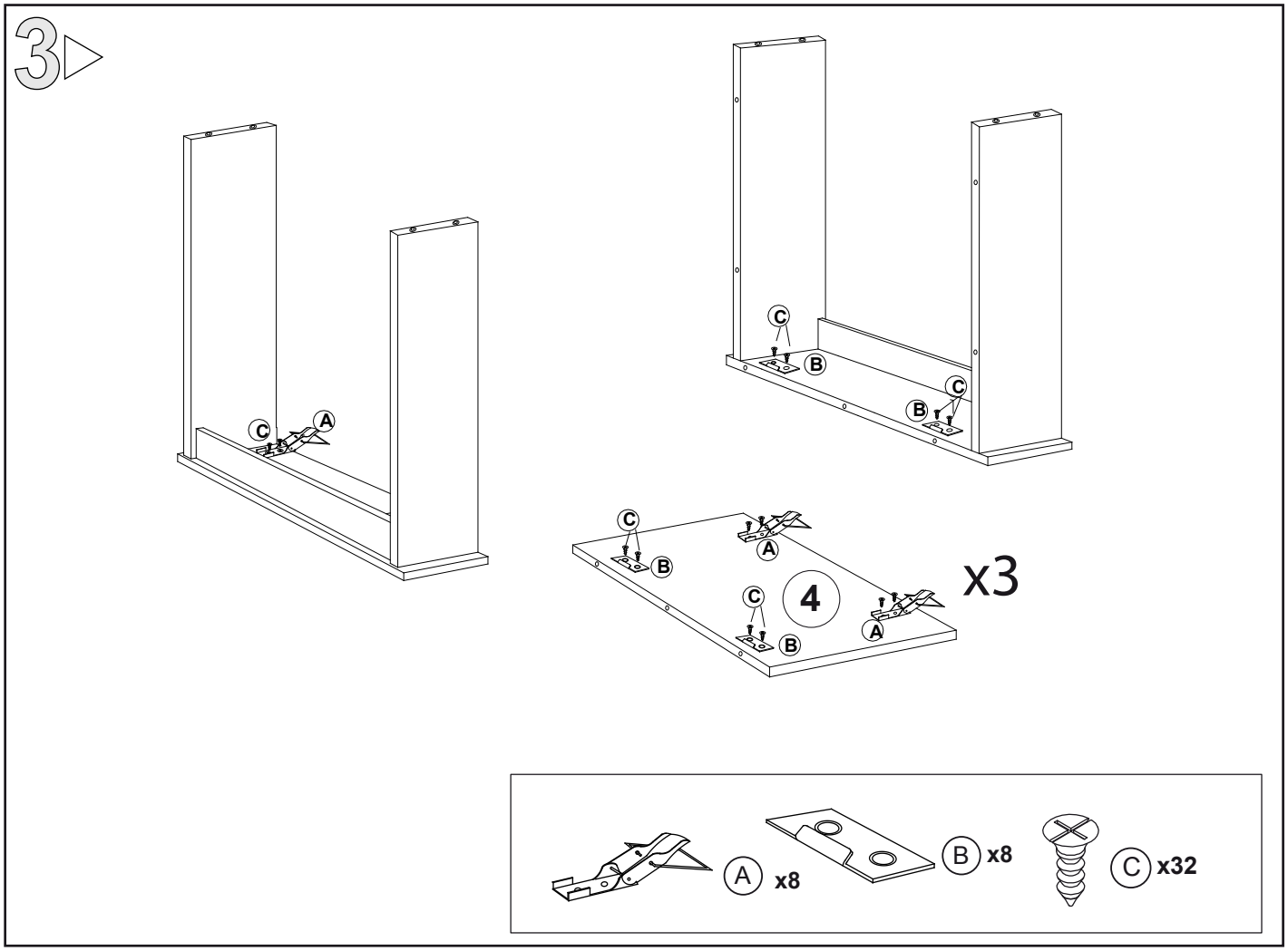


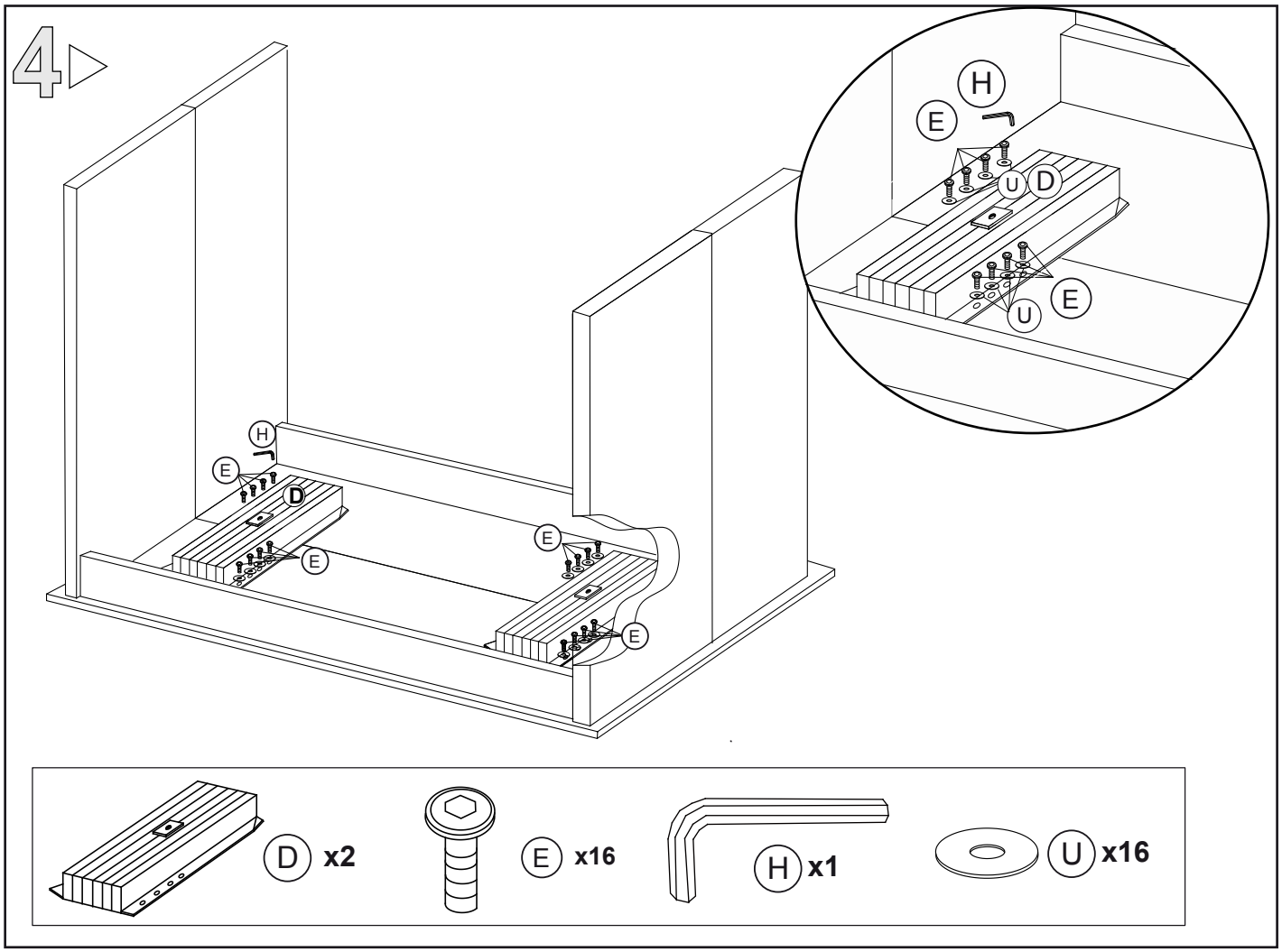


NOTICE DE MONTAGE - ASSEMBLY INSTRUCTIONS - MONTAGEANLEITUNG - MANUAL DE MONTAJE - ISTRUZIONI PER IL MONTAGGIO

5▷

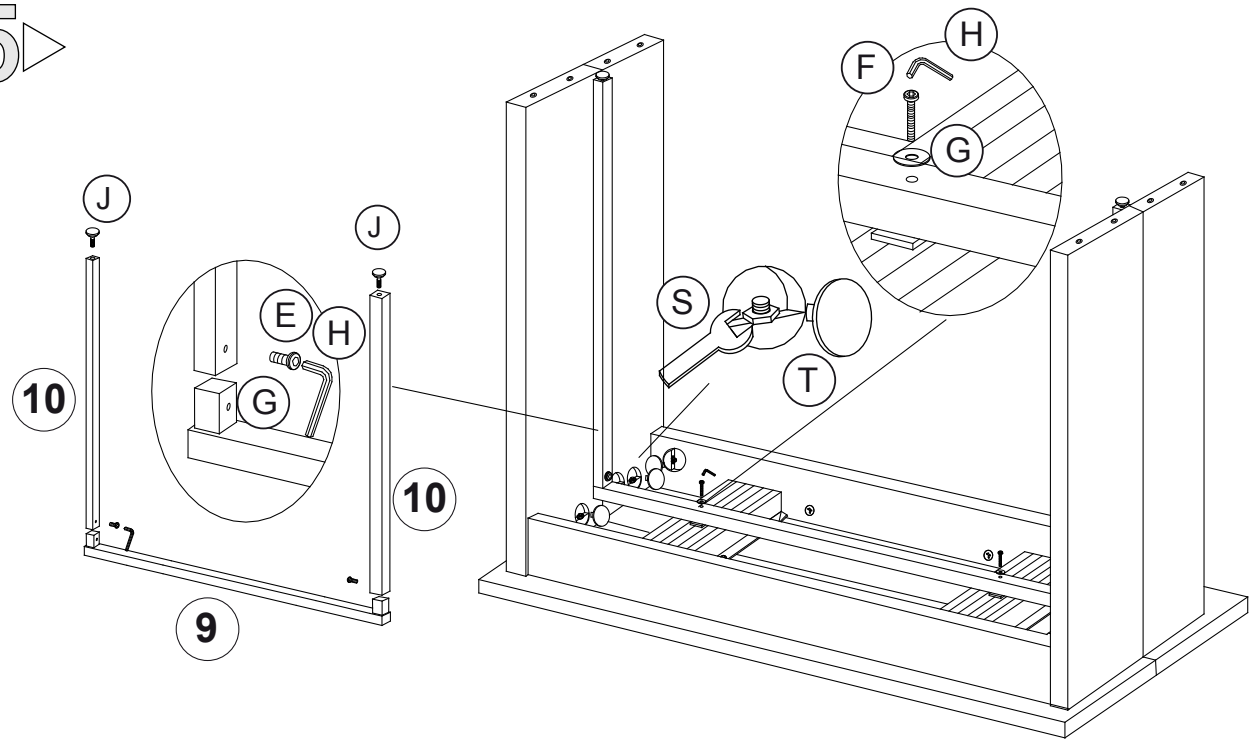


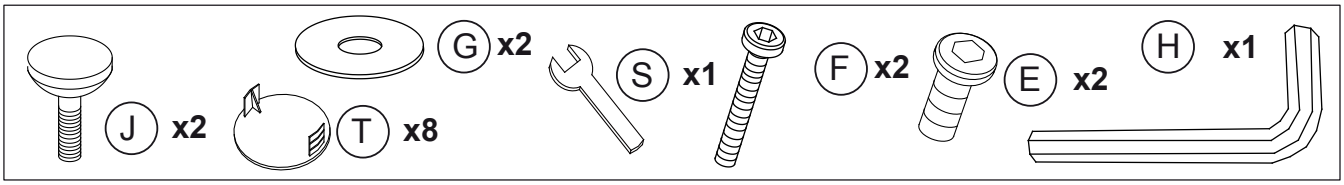


6▷

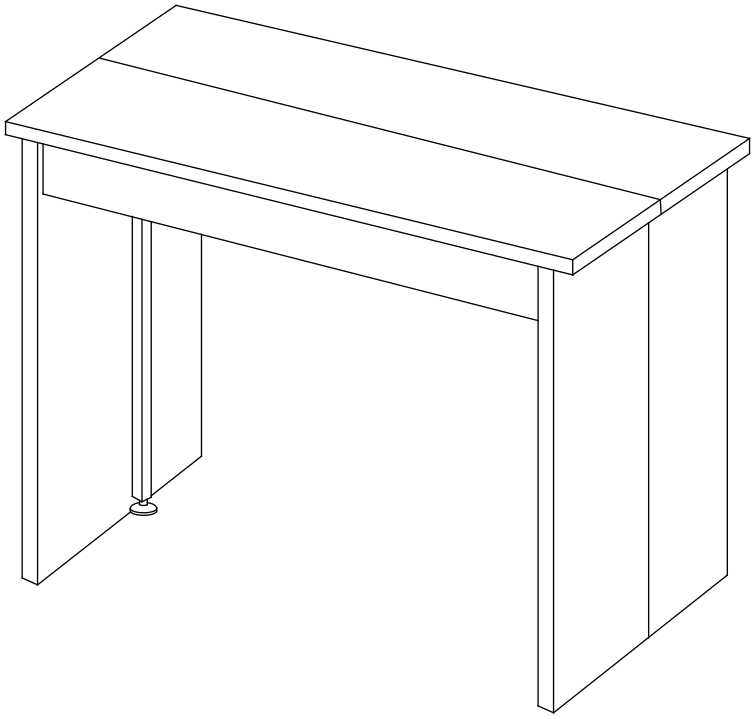

NOTICE DE MONTAGE - ASSEMBLY INSTRUCTIONS - MONTAGEANLEITUNG - MANUAL DE MONTAJE - ISTRUZIONI PER IL MONTAGGIO

7▷

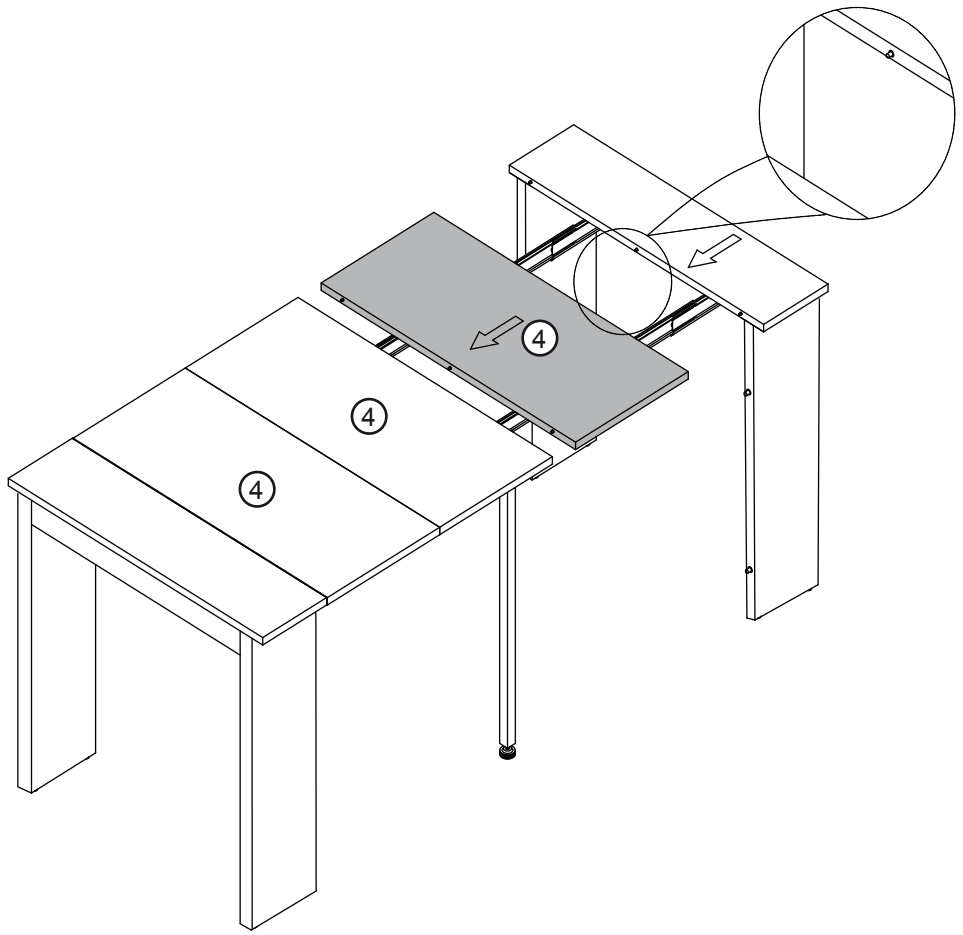


8▷

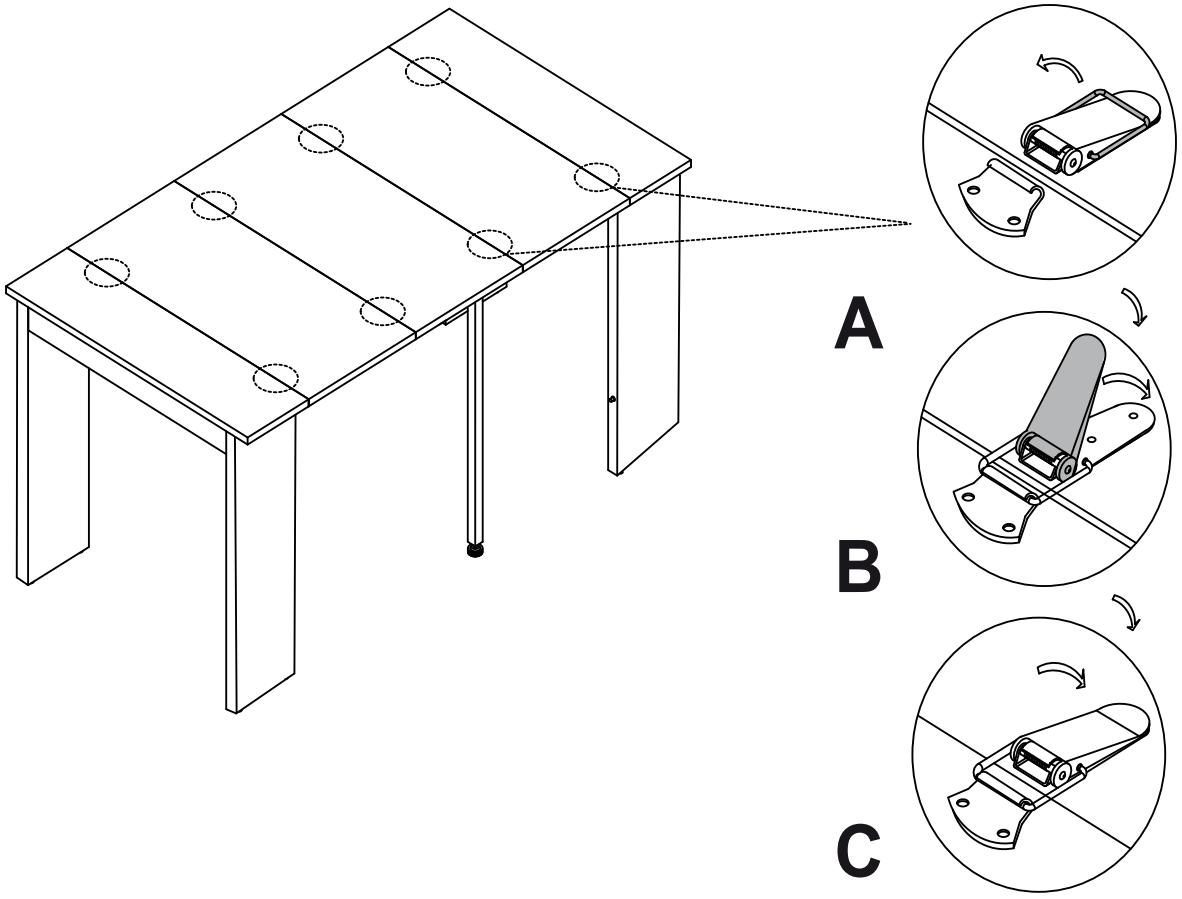


NOTICE DE MONTAGE - ASSEMBLY INSTRUCTIONS - MONTAGEANLEITUNG - MANUAL DE MONTAJE - ISTRUZIONI PER IL MONTAGGIO

9 ▷

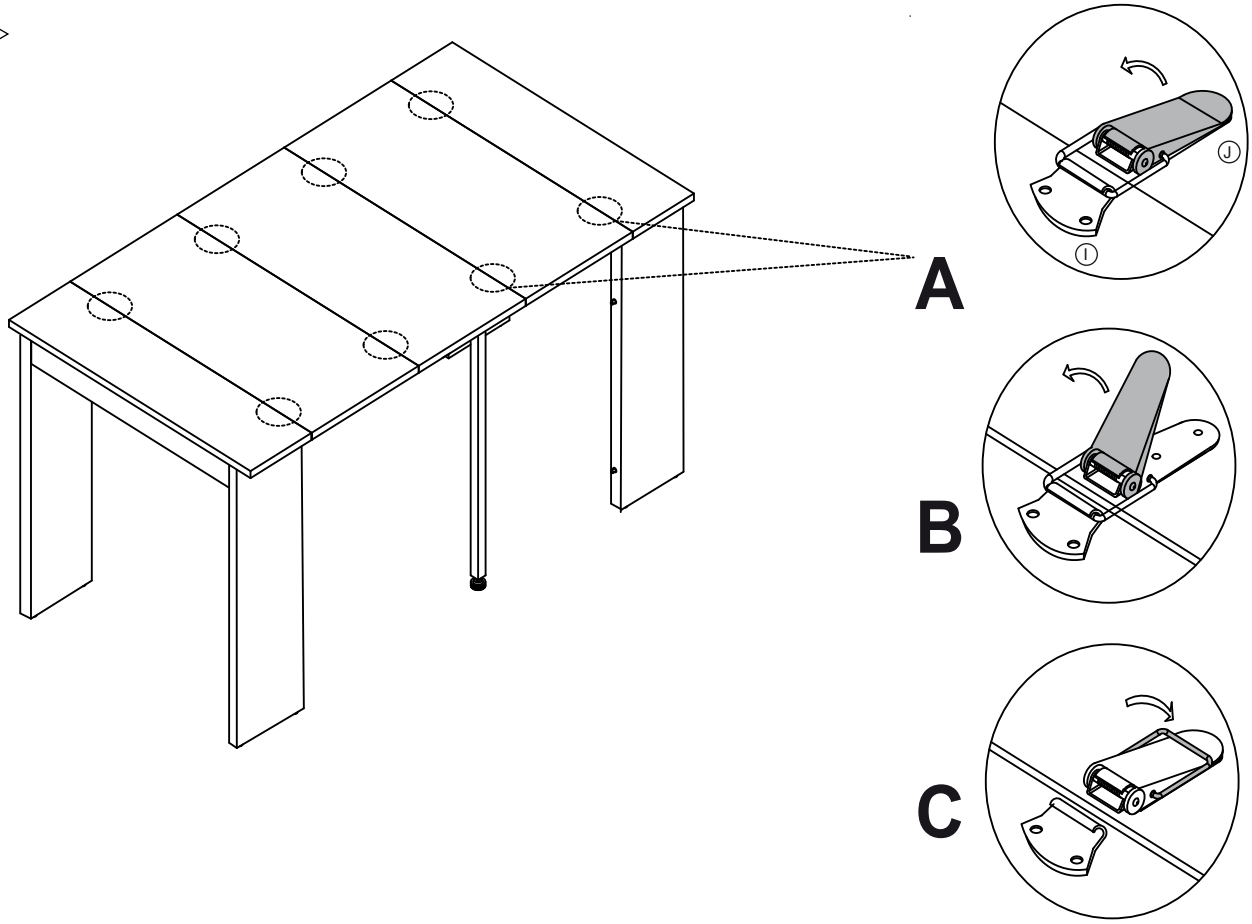


10 ▷

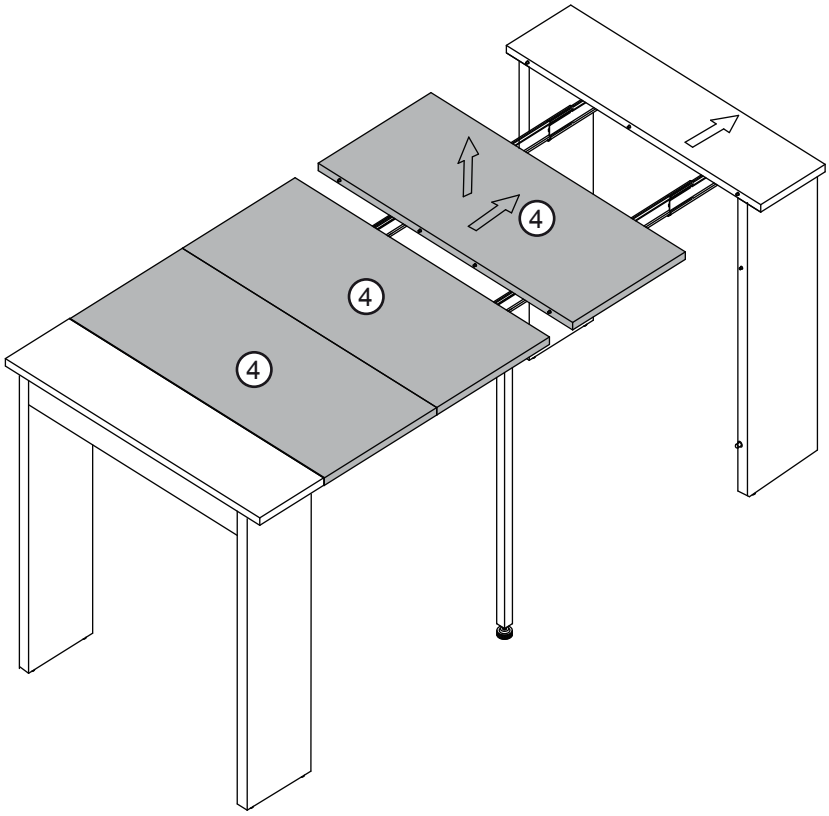


NOTICE DE MONTAGE - ASSEMBLY INSTRUCTIONS - MONTAGEANLEITUNG - MANUAL DE MONTAJE - ISTRUZIONI PER IL MONTAGGIO

11 ▷

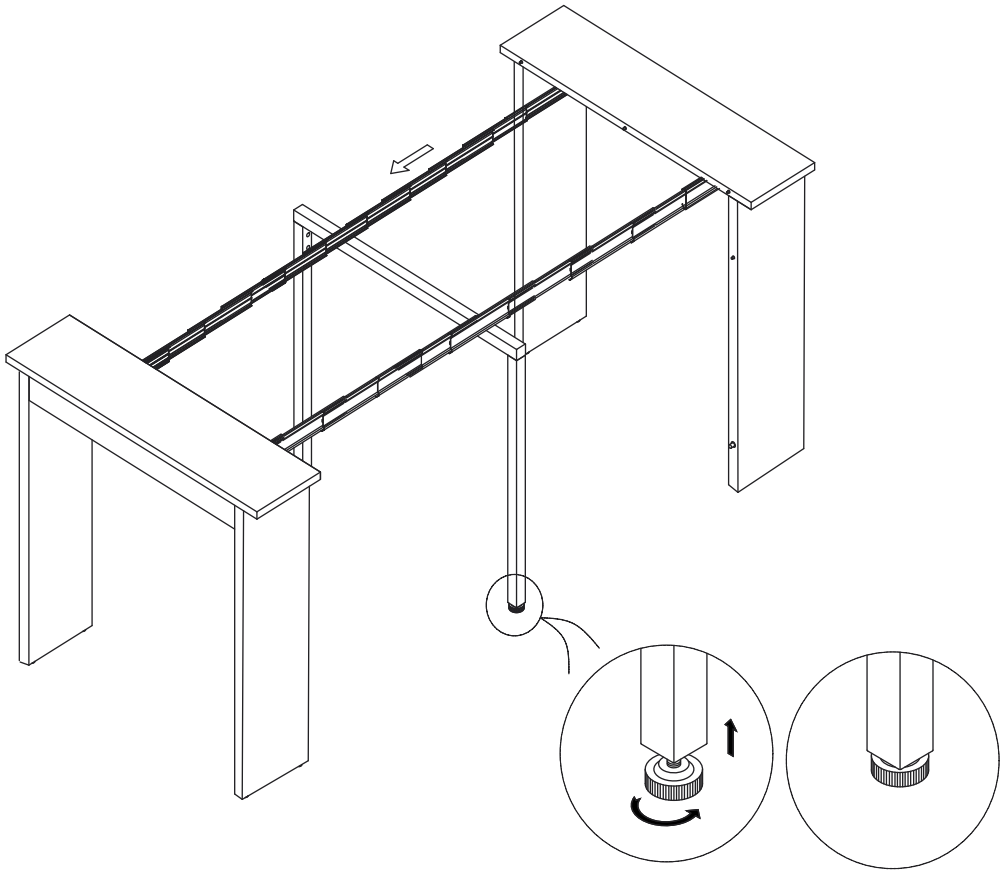

12 ▷

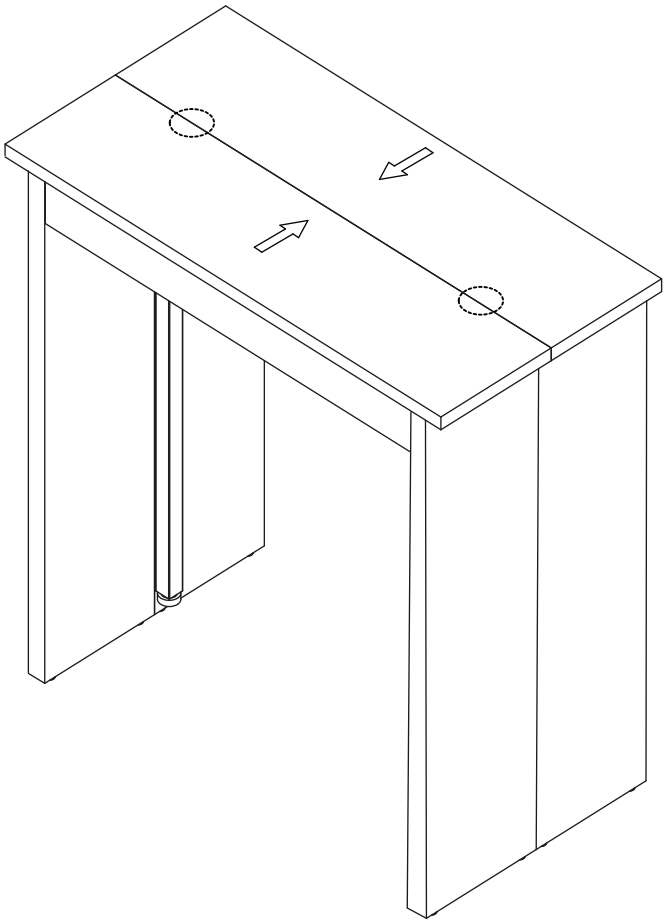

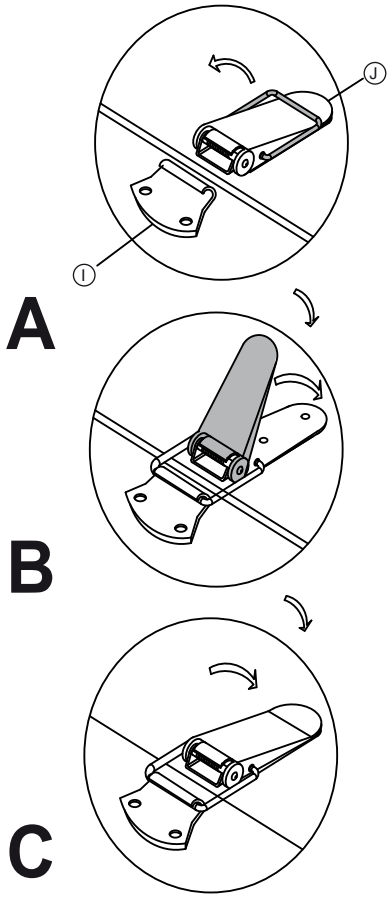


NOTICE DE MONTAGE - ASSEMBLY INSTRUCTIONS - MONTAGEANLEITUNG - MANUAL DE MONTAJE - ISTRUZIONI PER IL MONTAGGIO

**FICHE SERVICE-APRÈS VENTE**
*AFTER SALE SHEET*
**BEIBLATT KUNDENDIENST**
*FICHA SERVICIO POST-VENTA*
**FOGLIO SERVIZIO CLIENTI**

# Console extensible

**comb.210**
**P/O n° :**

**Merci d'avoir choisi un produit de notre gamme. Si, malgré les controles effectués et le soin apporté à la fabrication, un élément venait à manquer, nous sommes en mesure de le remplacer. Dans ce cas, identifiez la ou les pièces concernées sur la fiche suivante et contactez votre magasin. Cette page est indispensable au suivi de votre réclamation.**

*You have decided to buy a product from us , we thank you for your trust and hope you are fully satisfied with your purchase. If for any reason you encounter a problem when assembling this item, please identify the part concerned on this page and call or go to your shop for organizing the replacement. This page is indispenseble for the following of your claim.*

**Wir danken Ihnen, dass Sie sich für eines unserer Produkte entschieden haben. Sollten Ihnen trotz allen durchgeführten Kontrollen und der sorgfaltigen Produktion etwas fehlen, werden wir es Ihnen ersetzen. In diesem Fall bitten wir Sie, das oder die betroffenen Teile auf dem beigelegten Plan zu markieren und dass Sie sich damit an Ihrer Filiale wenden. Dieser gekennzeichnete Plan ist unerlässlich für die Behandlung der Beanstandung.**

*Gracias por haber escogido un producto de nuestra gama. Su a pesar de los controles efectuados y el cuidado aportado a la fabrication, faltara algun elemento, estamos en disposicion de reemplazario. En este caso, identifique la o las piezas concernientes en la ficha siguiente y contacte con su tienda. Esta pagina es indispensable para el seguimiento de su reclamation.*
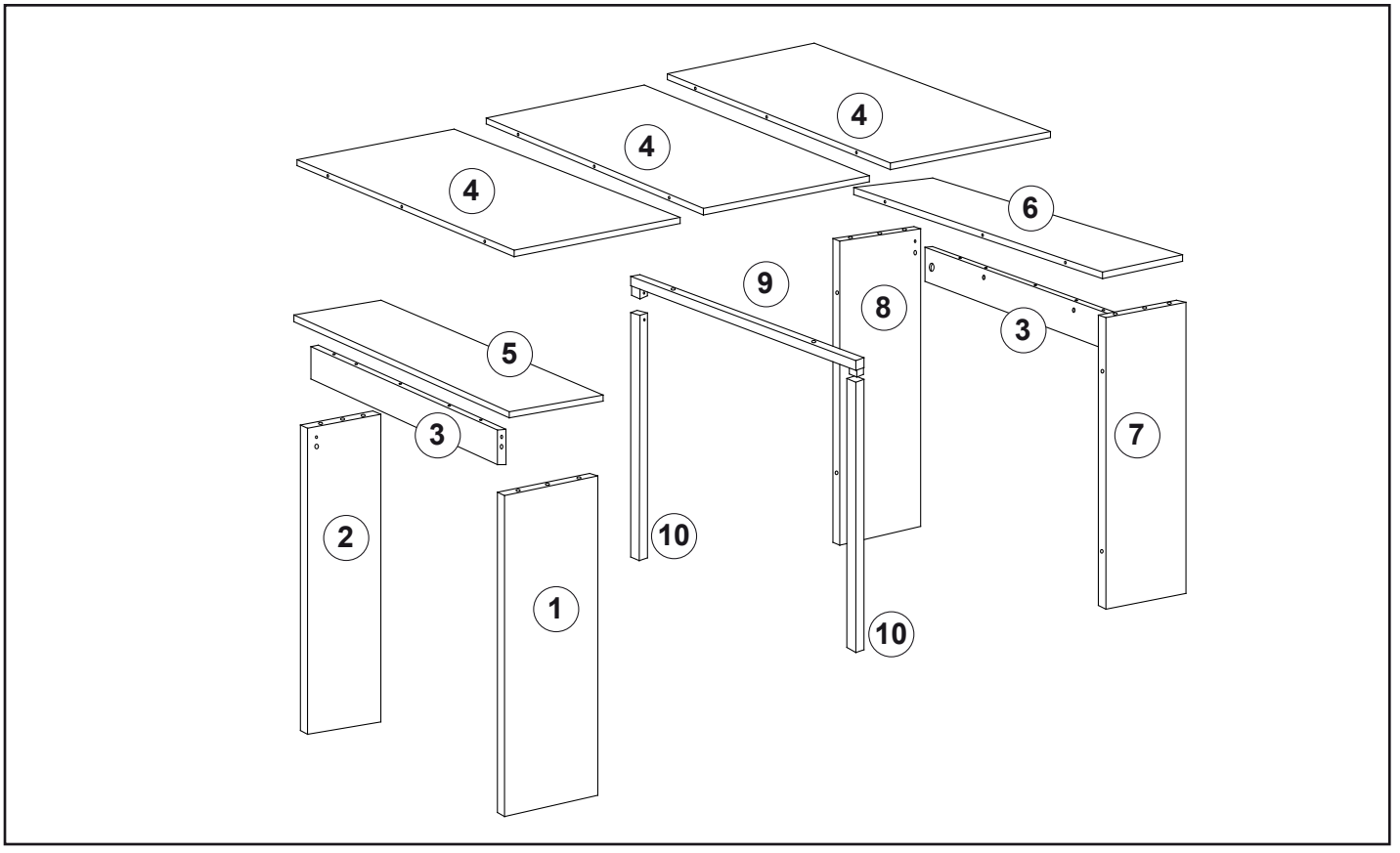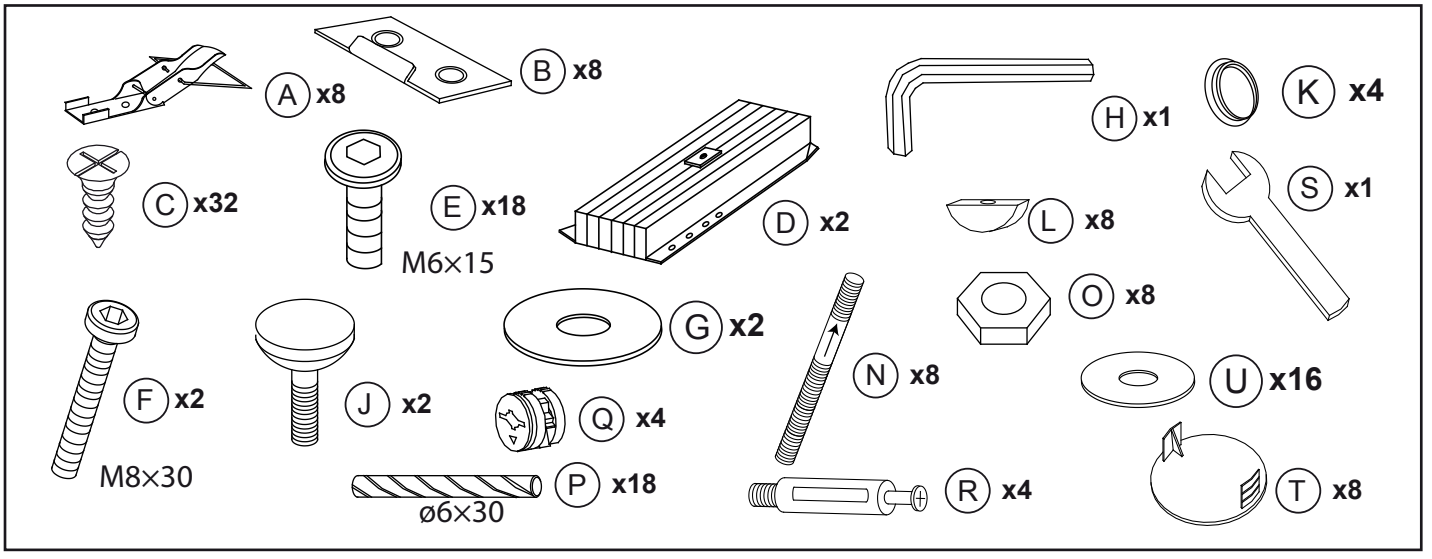
**La ringaziono per aver scelto un articolo del nostro campionario. Se nonostante i nostri controlli effettati all' accurata fabbricazione, dovesse mancare qualcosa, la rimprazzeremo. In questo caso la preghiamo che segni la o le parti mancanti sul foglio allegato e che si rivolga alla Sua filiale. Il suddetto foglio è indispensabile per dare seguito alla Sua reclamazione.**